IEPE 三轴向立方水密型加速度传感器

型号：B06Y76

技术指标

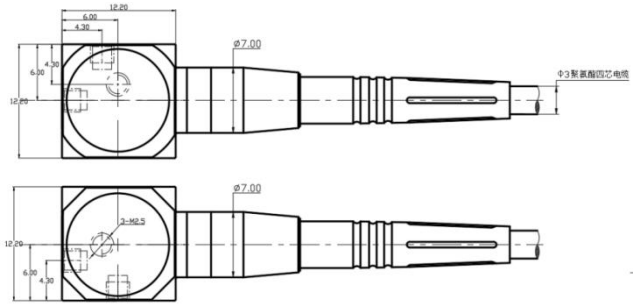

灵敏度温度响应曲线

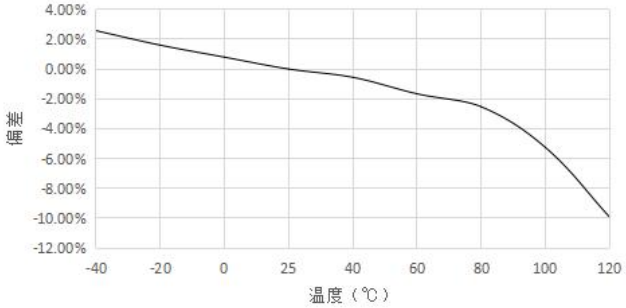

- 选用更集成化的微小型内置集成电路
- 采用钛合金材质壳体，三轴立方设计，体积小重量轻，更适合结构模态测量
- 全系列使用记忆合金紧固件，稳定可靠，频响特性高
- 粘连安装方便、快捷，对地绝缘隔离（使用安装组件）
- 一体化四芯电缆，IP68 防水等级，2MPa 耐水压，耐油耐温耐腐蚀

产品出厂配置：

使用说明书,出厂校验报告,标准 3 米四芯电缆

安装螺钉，绝缘安装组件

特性	单位	B06Y76
灵敏度（±5%）	mV/g	100
测量范围	g	±50
频响 ±5%	Hz	1-6k
±10%	Hz	0.5-8k
幅值线性	%	≤1
横向灵敏度	%	≤5
安装谐振频率	kHz	≥22
时间常数	s	≤1
分辨率	grms	0.0001
环境		
基座应变	g/ε	0.005
冲击极限 [1]	gpk	1000
最大振动 [2]	grms	400
灵敏度温度系数	%/℃	-0.1
工作温度	℃	-50~120
电参数		
供电恒电压	VDC	20-30
供电恒电流	mA	2-20
满量程电压	V	±5
最大超量程输出	V	±6
直流偏置	V	8-12
输出阻抗	Ω	≤100
结构		
敏感元件		PZT-5 压电陶瓷
壳体材料		钛合金
密封形式		激光焊接 IP68
输出接头		BNCX3
安装形式		M2.5/粘接
对地绝缘	Ω	—
质量	g	7.8
推荐安装扭矩	N·m	0.4

注：1,2:是指传感器在非通电状态下，机械结构不损坏，而非工作状态.

山东利恩斯智能科技有限公司

地址：山东省德州市齐河县齐鲁高新区孵化器三号楼 **邮箱：sales@liensi.com**

邮编：251100 电话/传真：0534-2150417 **网站：www.liensi.com**